1. הקבלן אחראי על ביקורת המידות והתאמתן בשטח.
על כל סתירה של אי התאמה, יש להודיע למתכנן לפני
הביצוע ולקבל מן המתכנן תכניות חדשות מאושרות.
2. כל החומרים בביצוע -סוג א' ובעלי תי"י.

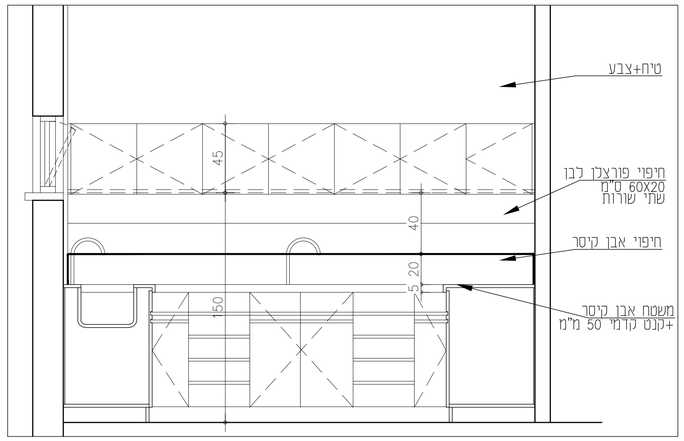

פרישה טיפוסית של חיפוי הקירות במטבח

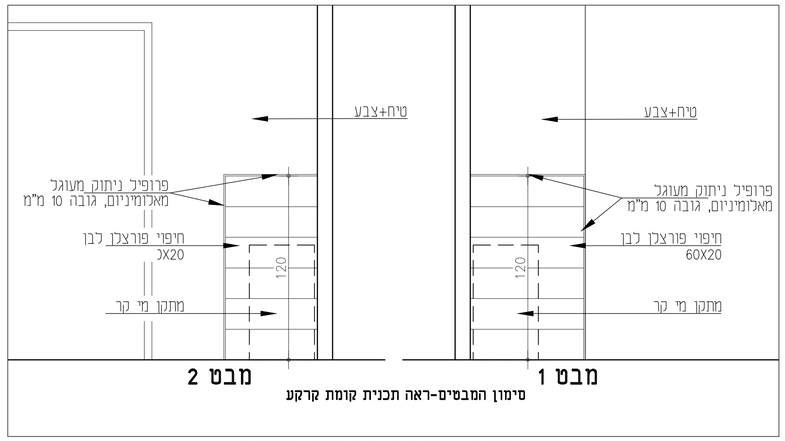

פינת מתקן מי קר-פרישת קירות

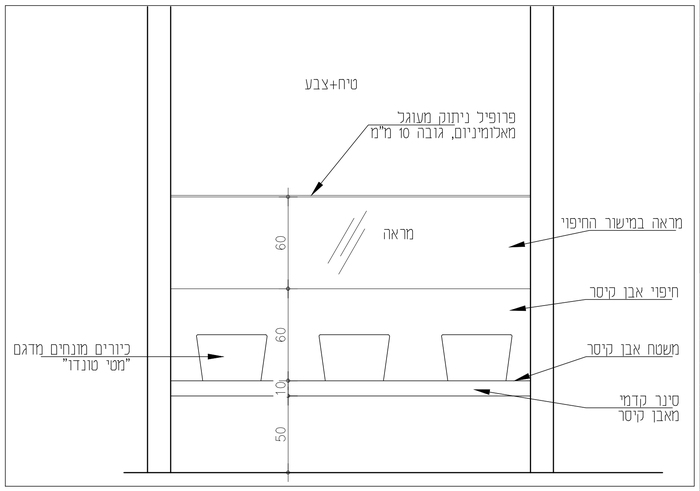

פרישת כיורים לנטילת ידיים במבואת כניסה גברים

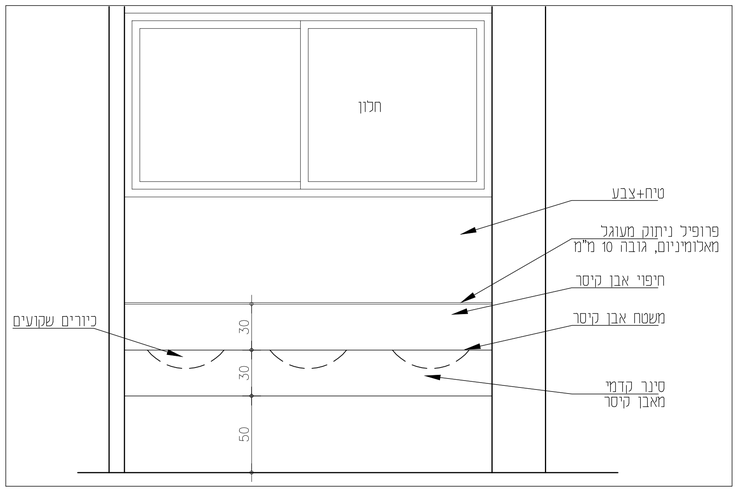

פרישת כיורים לנטילת ידיים במבואת כניסה נשים

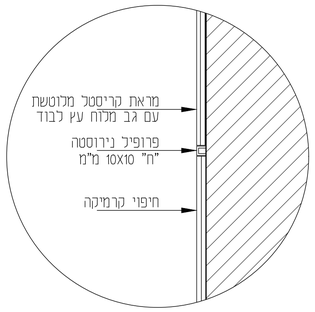

פרט עקרוני-
מראה במישור החיפוי+
פרופיל נירוסטה מסביב

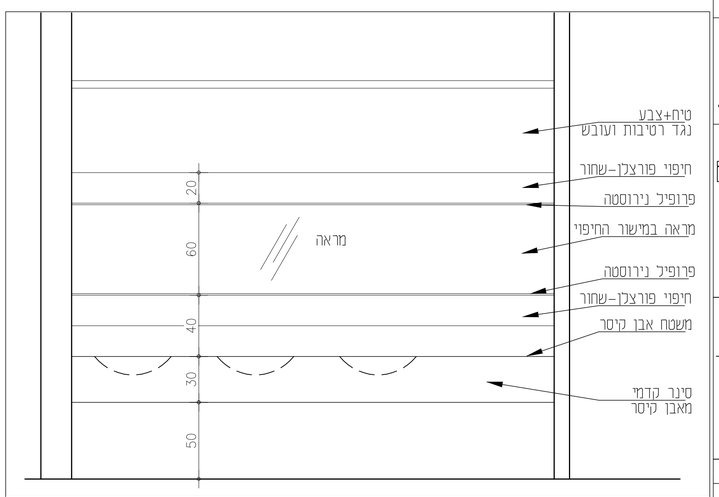

פרישת משטח כיורים בשרותים ונשים

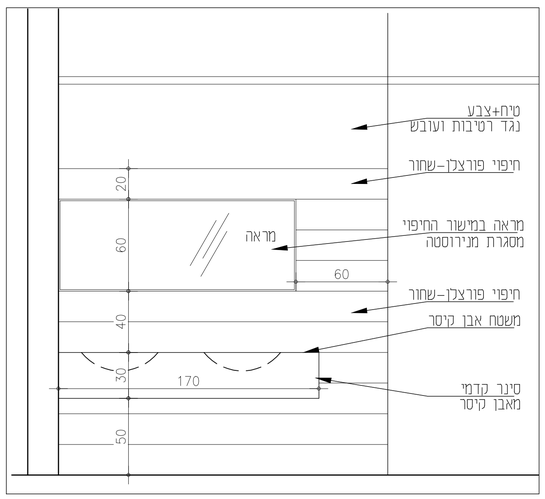

פרישת משטח כיורים בשרותים גברים

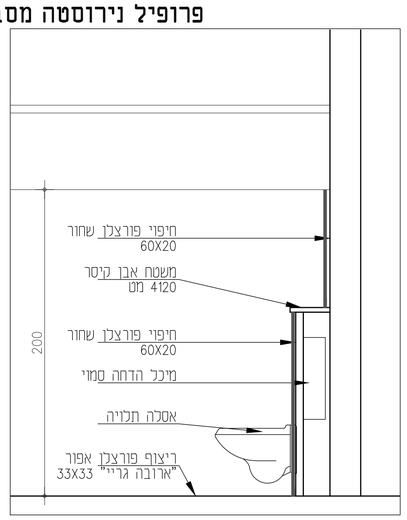

פרישת משטח כיורים בשרותים-גברים ונשים

הגדרות חומרי הגמר-בגליון תכנית קומת קרקע 01-481

תפוצה

| תאריך | | |