פשפש ציון
מס' קטלוגי 3003

בהתאם לדרישות קב"ט משרד החינוך

מתאים לתקן 4273

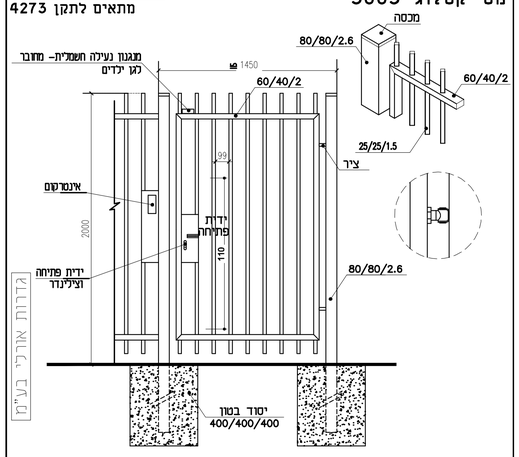

- ניתן לצבוע בשיטה אלקטרוסטטית באבקה.
- כל החלקים סבולים באבץ חם לאחר היצור,לפי ת"י 918.
- השרטוט ללא קנ"מ
- היצרן שומר לעצמו את הזכות, במידת הצורך, לשנות מידות.
- כל הזכויות שמורות • מהדורת 2009

גדר ציון
לבתי ספר וגני ילדים
מס' קטלוגי 1003 א'

בהתאם לדרישות קב"ט משרד החינוך

מתאים לתקן 4273

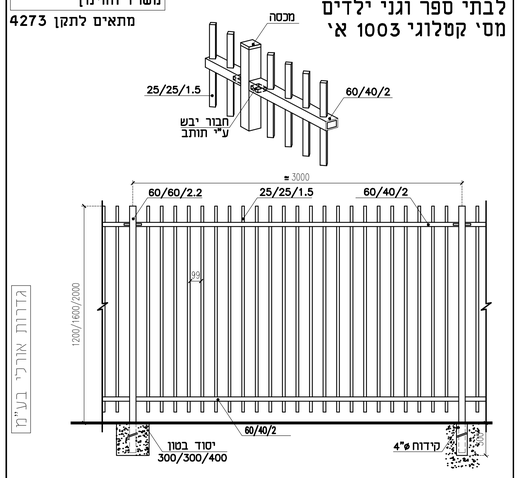

- ניתן לצבוע בשיטה אלקטרוסטטית באבקה.
- כל החלקים סבולים באבץ חם לאחר היצור,לפי ת"י 918.
- השרטוט ללא קנ"מ
- היצרן שומר לעצמו את הזכות, במידת הצורך, לשנות מידות.
- כל הזכויות שמורות • מהדורת 2009

פרט שוחת חילחול
חתך - ק.מ. 1:20

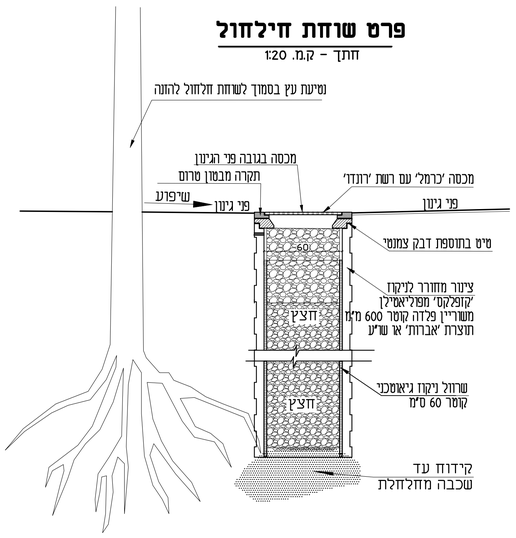

מכסה עגול+סבעת ריבועית מיצקת ברזל להתאמת ריצוף משתלבות סביב שוחות

חתך - ק.מ. 1:10

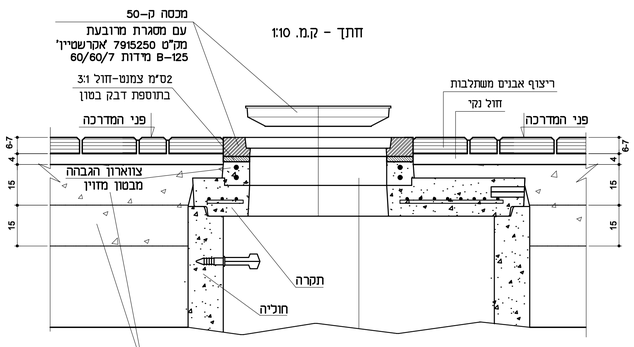

מצע סוג א' אבן מחוצבה גרוסה מדורגת ומנופה בעובי 30 ס"מ לאחר הידוק וברצינוי בשתי שכבות לפי 100% מדד' אאשטו.

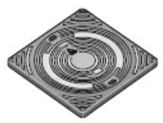

מכסה עגול + מסגרת מרובעת

הערות

1. המכסים לתאי ביקורת יהיו בקוטר 0.50 מ'.
2. בכבישים ומדרכות יבוטנו המכסים בשיפוע הדרוש כך שפניהם יתאימו בדיוק לפני הכביש או המדרכה.

פרט קיר הפונה לשטח ציבורי

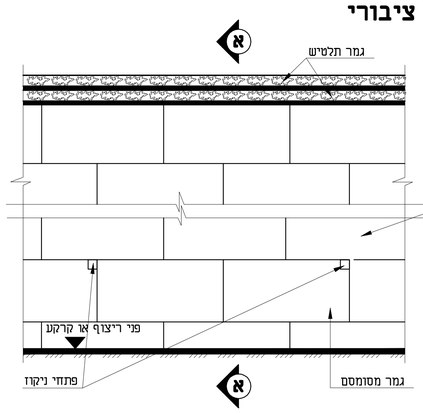

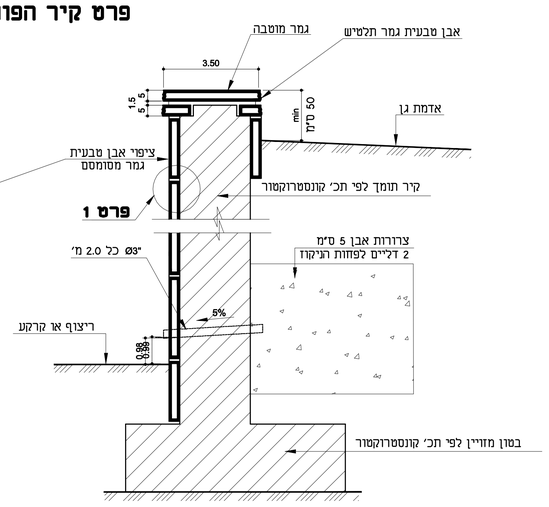

חתך א-א

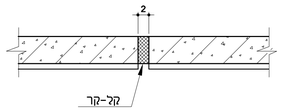

פרט תפר התפשטות כל 5 מ' לפחות

קיר תומך-חזית רחוב

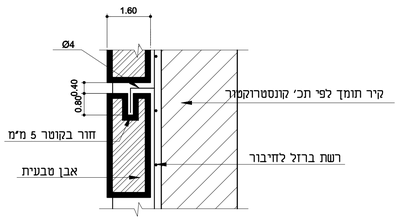

פרט 1

פרט-3 חיבור בין העמודים למסגרות

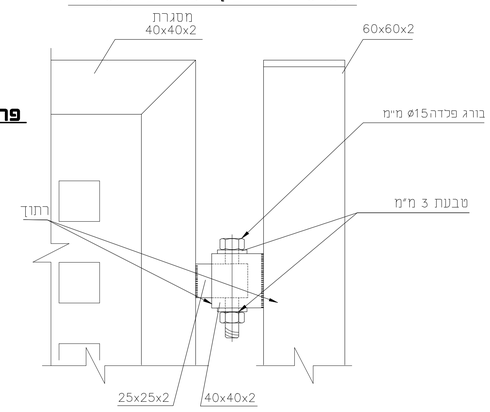

לתשומת לב המבצע והמפקח

1. כל החומרים יהיו חדשים.
2. כל החלקים יהיו שלמים וללא ריתוכים של השלמות.
3. כל חלקי הברזל יהיו מגולוונים ע"י טבילה באבץ חם עם מינימום 80 מיקרון לפי ת"י מ"ס 918.
4. צביעת הגדר
   ע"י צבע פוליאסטר בקלייה בתנור. עובי הצבע מינימום 80 מיקרון, לפי ת"י אירופאי: G.S.B
5. הגוון יקבע ע"י המתכנן.

על כל אי התאמה על המפקח להודיע למתכנן!

פרט גדר פח מחורר מעל קיר חזית מגרש

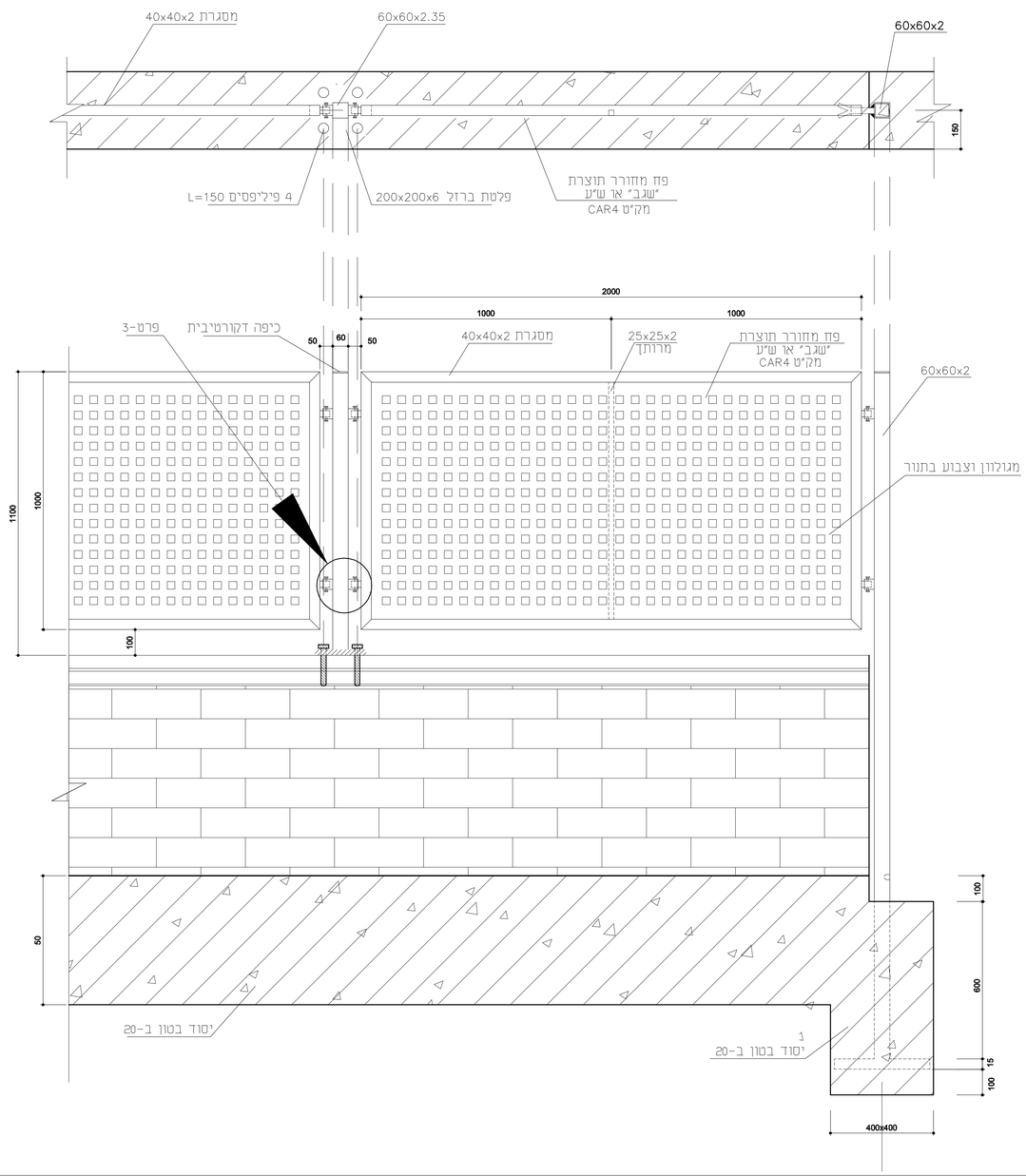

ריצוף באבנים משתלבות ואבן גן
חתך - ק.מ. 1:10

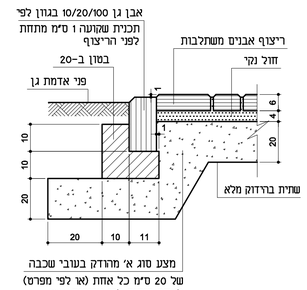

של 20 ס"מ כל אחת (או לפי מפרט) לאחר הידוק לפי צפיפות 100% מדד' אאשטו.

לעיון ○	למכרז ●	לאישור ○	לביצוע ○

מס'	עידכונים ושינויים	תאריך
1		
2		
3		
4		
5		
6		
7		
8		
9		
10		
11		
12		

גיליון	גיליון 3
שם הפרוייקט	**נתיבות מערב-בית כנסת מגרש 407**
תכנית	פרטים
קנ.מ.	שונים תאריך 20/08/2019

קריב אדריכלי נוף בע"מ
KARIV Landscape Architects Ltd.
רח' רמז 12\8 12/8 REMEZ ST.
ת.ד. 700 אשקלון POB 700 ASHKELON
טלפון: 08-6751586 TEL: 972-8-6751586
פקס: 077-3204077 Fax: 972-77-3204077
נייד: 054-4524365 Mobile: 972-54-4524365
דואר אלקטרוני: jkariv@gmail.com E-mail:

המבצע אחראי לבדיקת התכניות ולהתאמתן במקומו על המבצע לבקר את כל המידות, ועל כל ספק או אי-התאמה עליו לפנות מיד למתכנן. אין לקבוע מידות ע"פ מדידה בסרטוטו