פרט קוצים מכלונס

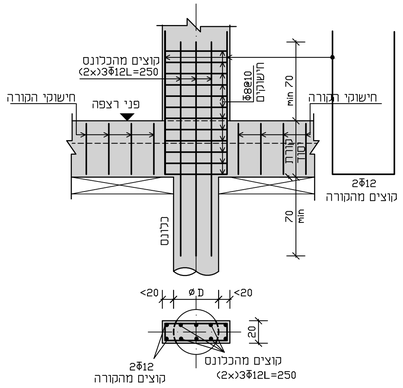

פרט קוצים מכלונס לעמוד רחב

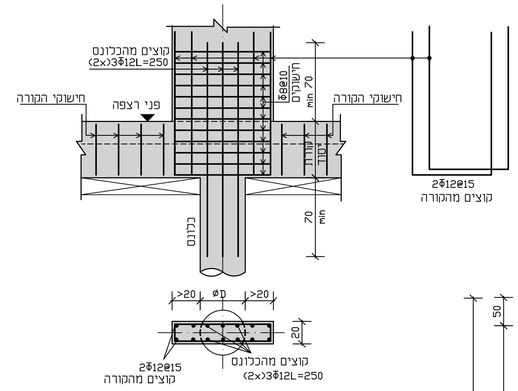

פרט כלונס טיפוסי

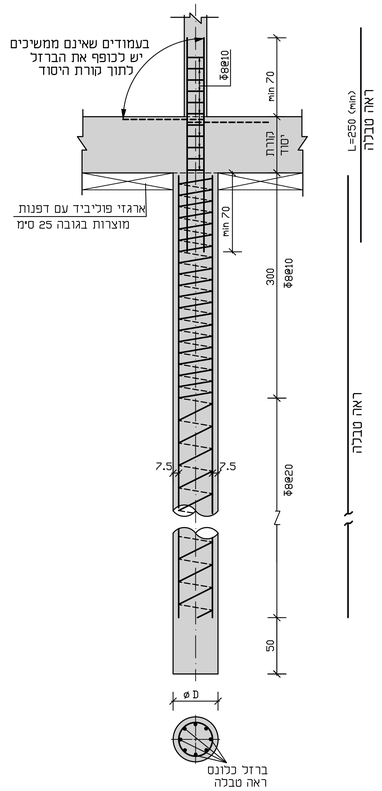

עמוד מספר	עומס (טון)	עומק (מ)	קוטר (מ"מ)	כלונסאות: ברזל	כלונסאות: קוצים מהכלונס	עמודי קומת קרקע: חתך	עמודי קומת קרקע: ברזל
1	62	L=12.00	ø70	12Φ16L=11.50	6Φ12L=250		ראה פריסת קירות גיליון ק-6
2	67	L=12.00	ø70	12Φ16L=11.50	6Φ12L=250		ראה פריסת קירות גיליון ק-6
3	67	L=12.00	ø70	12Φ16L=11.50	6Φ12L=250		ראה פריסת קירות גיליון ק-6
4	62	L=12.00	ø70	12Φ16L=11.50	6Φ12L=250		ראה פריסת קירות גיליון ק-6
5	49	L=12.00	ø60	10Φ16L=11.50	6Φ12L=250		ראה פריסת קירות גיליון ק-6
6	93	L=12.00	(2x)ø60	(2x)10Φ16L=11.50	6Φ12L=250	50\32	8Φ12
7	56	L=12.00	ø60	10Φ16L=11.50	6Φ12L=250	——	——
8	56	L=12.00	ø60	10Φ16L=11.50	6Φ12L=250	——	——
9	73	L=12.00	ø70	12Φ16L=11.50	6Φ12L=250	ראה ק-5	
10	41	L=12.00	ø50	7Φ16 L=11.50	6Φ12L=250	ראה ק-5	
11	44	L=12.00	ø50	7Φ16 L=11.50	6Φ12L=250	50\32	6Φ12
12	31	L=12.00	ø50	7Φ16 L=11.50	6Φ12L=250	ע.פלדה RHS200\200\10	
13	31	L=12.00	ø50	7Φ16 L=11.50	6Φ12L=250	ע.פלדה RHS200\200\10	
14	66	L=12.00	ø70	12Φ16L=11.50	6Φ12L=250	ראה ק-5	
16	45	L=12.00	ø50	7Φ16 L=11.50	6Φ12L=250	ראה ק-5	
17	31	L=12.00	ø50	7Φ16 L=11.50	6Φ12L=250	20\40	6Φ12
18	59	L=12.00	ø60	10Φ16L=11.50	6Φ12L=250	80\20	10Φ12
19	34	L=12.00	ø50	7Φ16 L=11.50	6Φ12L=250	——	——
20	44	L=12.00	ø50	7Φ16 L=11.50	6Φ12L=250	40\20	6Φ12
21	33	L=12.00	ø50	7Φ16 L=11.50	6Φ12L=250	60\40	10Φ12
22	31	L=12.00	ø50	7Φ16 L=11.50	6Φ12L=250	60\20	8Φ12
23	62	L=12.00	ø70	12Φ16L=11.50	6Φ12L=250	40\20	6Φ12
24	39	L=12.00	ø50	7Φ16 L=11.50	6Φ12L=250	——	——
25	49	L=12.00	ø60	10Φ16L=11.50	6Φ12L=250	65\52	10Φ12
26	26	L=12.00	ø50	7Φ16 L=11.50	6Φ12L=250	20\105	12Φ12
27	51	L=12.00	ø60	10Φ16L=11.50	6Φ12L=250	60\20	8Φ12
28	26	L=12.00	ø50	7Φ16 L=11.50	6Φ12L=250	20\50	6Φ12
29	48	L=12.00	ø60	10Φ16L=11.50	6Φ12L=250	20\60	8Φ12
30	49	L=12.00	ø60	10Φ16L=11.50	6Φ12L=250	פרט "1"	
31	49	L=12.00	ø60	10Φ16L=11.50	6Φ12L=250	פרט "1"	
32	46	L=12.00	ø60	10Φ16L=11.50	6Φ12L=250	20\55	6Φ12
33	43	L=12.00	ø50	7Φ16 L=11.50	6Φ12L=250	40\20	6Φ12
34	43	L=12.00	ø50	7Φ16 L=11.50	6Φ12L=250	73\20	8Φ12
35	10	L=12.00	ø50	7Φ16 L=11.50	6Φ12L=250	——	——
36	10	L=12.00	ø50	7Φ16 L=11.50	6Φ12L=250	——	——

קוצים מכלונס, שמשמשים להארקת יסוד, יסופקו מברזל מסוג Φω

הערות

1. סוג הבטון בעמודים ב-40, בכלונסאות- ב-30 .
2. את התכנית יש לקרא יחד עם דויח מהנדס הקרקע. דויח הקרקע הוא חלק בלתי נפרד מהתכנית.
3. עומק הכלונסאות יהיה 12 מ'. הקידוח יחדור לפחות 10 מ' בקרקע טבעית.
4. הקידוח יבוצע באמצעות מכונת CFA
5. ייתכנו שינויים בקוטר ובעומק הכלונסאות עיפ ממצאי הקדוחים, האורך הסופי באתר יקבע עיי מהנדס הביסוס.
6. ביצוע העבודה יעשה בפיקוח הנדסי צמוד אשר ידאג למילוי הוראות המפרט בכלל ולוודא העדר מפולות בפרט וידווח למהנדס הביסוס ואשר יציקת היסודות.
7. בכל כלונסאות יבוצעו בדיקות סוניות.
8. הכלונסאות יבוצעו כפוף להוראות מפרט כללי 23 בהוצאת משהביט לכלונסאות קדוחים ויצוקים באתר והמפרט המצורף.
9. במידה ויהיה צורך בעמודי יסוד יבוצעו באותו קוטר וזיון כמו הכלונס.
10. יש להזמין את יועץ הביסוס לפיקוח עליון בתחילת ביצוע היסודות.
11. יש ליידע את יועץ הקרקע על כל חריג במהלך הביצוע.
12. התכנית יש לקרא יחד עם תכי ק-1,3

20\40

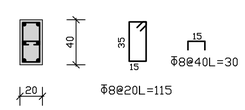

40\60

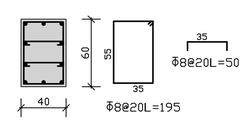

(20\55) 20\50

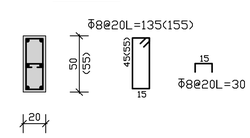

20\60

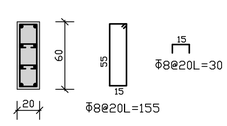

52\65

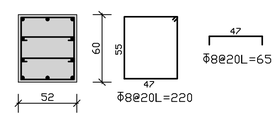

20\73

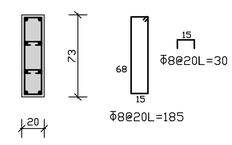

20\80

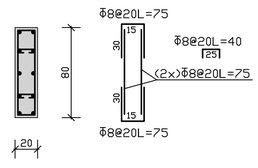

20\105

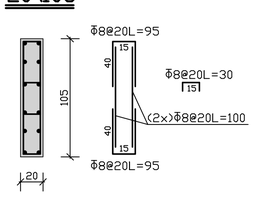

פרט "1" 1:25

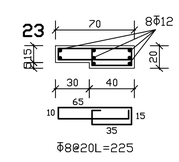

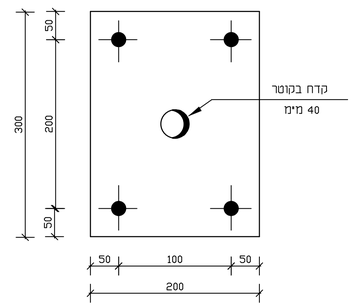

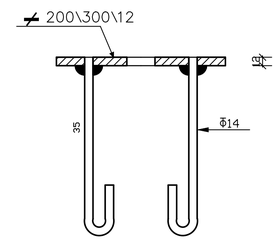

פרט פלטקה לעמודי פלדה

סוג הבטון ב-30
סוג הבטון בעמודים ב-40

מנהל פרויקט	e-mail	19.09.19
יועץ חשמל	e-mail	
כמאי	e-mail	
יועץ קרקע	e-mail	27.08.19
נשלח ל :	כמות	תאריך

תפוצה

התכנית מותנת בקיום היתרי בניה מלאים מהרשויות עבור הפרוייקט הניל

מהות השינוי	מסי	תאריך

שינויים

שלב	חתימה	תאריך
☐ לעיון		
☒ לאישור		27.08.19
☐ לתיקון		
☒ לביצוע		19.09.19

אדריכל חיים ברסלבי אדריכלים

היקף:	עיריית נתיבות
מס' תיק	1610
שם הפרויקט	נתיבות. מגרש 407
שם המבנה	בית כנסת
שם הנושא	תכנית טבלת עמודים
	ק-2

שורש הנדסה (2003) בע"מ
רח' העלייה השנייה 43, ת.ד. 55, אזור 58190
טל. 03-6734171\2\3 פקס. 03-6722763

תכנון זה נעשה תחת בקרה של מערכת ניהול איכות העומדת בדרישות : ISO 9001 שאושרה על ידי IQC בתעודה מס' 15347

המבצע אחראי לבדיקת המידות והתאמתן במקום. על המבצע לבקר את כל המידות ועל כל סעות או אי התאמה עליו להודיע למתכנן לפני ביצוע. אין לקבוע מידים עיי מדידה בשרטוט.

תכנן :	ש. מטיס	מדור :
שרטט :	ר. קרסניצקי	ק.נ.מ : 125
קובץ		תאריך : 27.08.19