פרט כלונס טיפוסי-קוטר 50

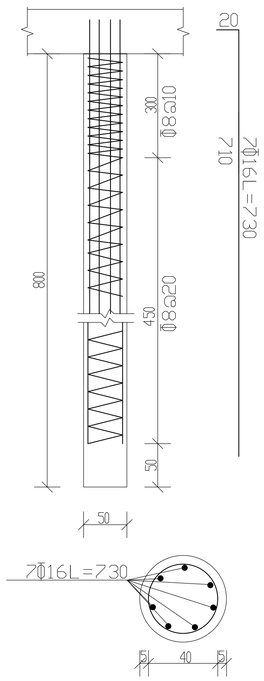

פרט A

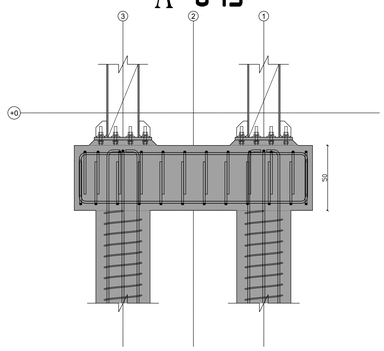

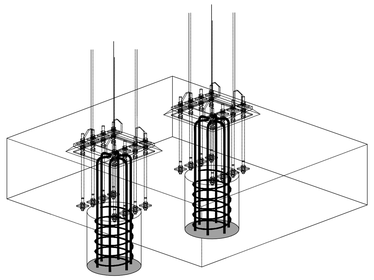

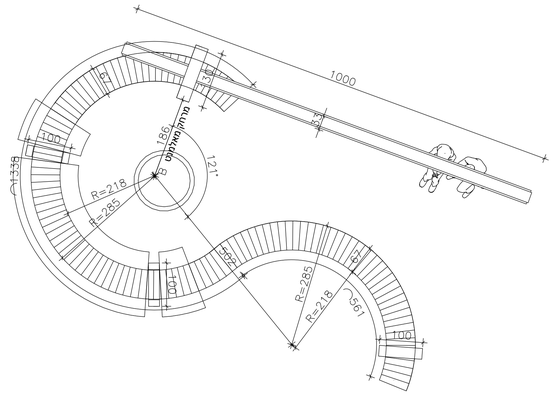

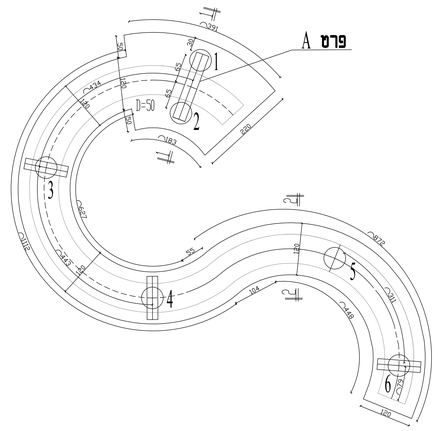

חתך 1-1

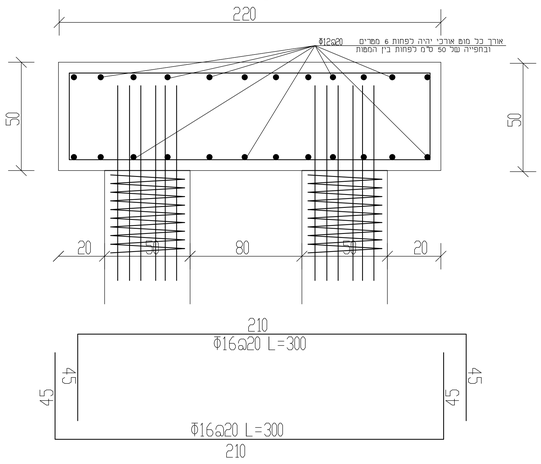

חתך 2-2

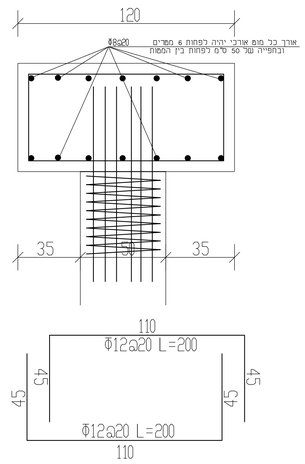

לפני ביצוע קידוח הכלונסאות
חובה לוודא אי הימצאות צנרות
מים, חשמל, תשתיות וכו'...

הוראות ביצוע:

1. בטון ב-300 שקיעה "6.
2. פלדה מצולעת לפי תקן ישראלי.
3. הקבלן\המבצע אחראי להתאמת המידות.
4. אין לקבוע מידות ע"י מדידה גרפית בשרטוט.
5. אין לצקת כל אלמנט במבנה ללא אישור המהנדס.
6. הקבלן\המבצע יתאם מראש עם המעבדה לבדיקת הבטון.
7. התוכניות הן רכוש המהנדס\מתכנן בלבד ואין לעשות בהן כל שימוש ללא אישורו בכתב.
8. יש לתאם בדיקה לפני יציקה 24 שעות מראש.
9. יש לדאוג לאנכיות הקידוח ולבצעו במכונה מתאימה.
10. יש להזמין מהנדס קרקע בעת קידוח הכלונסאות.
11. יש לצקת את כל הכלונסאות שנקדחו באותו יום.
12. עומק קידוח וקוטר הכלונסאות ניתן לשינוי לפי שיקול דעת המהנדס ותנאי הקרקע בשטח.
13. המהנדס\מתכנן השלד רואה עצמו פטור מכל אחריות למבנה כתוצאה מאי ביצוע בדיקת קרקע ע"י מהנדס מוסמך ואחריות לזימון מהנדס קרקע חלה על המזמין.
14. יש לבצע בדיקה סונית וזאת לפי שיקול דעת המהנדס.
15. יציקת הכלונסאות תתבצע ע"י מטאבה בלבד.
16. יש להניח שומרי מרחק (ספייסרים) 3 יח' כל 3 מטר.
17. אין לבצע עמודוני יסוד אלא לדאוג ליציקת הקורות על הכלונסאות.

ביצוע בדיקה סונית לכל הכלונסאות שבוע לאחר היציקה-חובה

המזמין או בא כוח מטעמו יערכו מדידת עומק לכל הכלונסאות
המהנדס המתכנן אינו אחראי על מיקום הכלונסאות ,עומקם,או אופן יציקתם
יש לצקת את הכלונסאות עד תחתית הקורה ללא עמודונים
או ליצור הגבהת הכלונסאות באמצעות קרטון עגול בקוטר הכלונס המתאים
יש למנוע היווצרות פטריות בראש הכלונסאות ברגע היציקה
יש לבצע חפירה וחישוף השטח עד תחתית קורת היסוד
אין לקדוח באתר לפני ביצוע חפירה וחישוף השטח

בדיקה חוזרת תחייב את הקבלן
בתשלום 500 ש"ח

על הקבלן או המזמין לקחת מהנדס\הנדסאי שיהיה אחראי לביצוע השלד באתר
מתכנן השלד אינו אחראי על ביצוע השלד אלא פיקוח עליון בלבד

תפוצה:

תאריך						

הקבלן אחראי למידות על כל
סעות אר אי התאמה
יש להודיע מייד למהנדס

המבנה יבוצע אך ורק ע"י קבלן
רשום ומוסמך במידה ולא המהנדס
אינו אחראי לכל נזק למבנה.

המזמין יקח מפקח צמוד למבנה
באחריותו ועל חשבונו.
יש לקרוא תוכנית זו יחד עם כל
התוכניות הנוגעות למבנה.

החגורות יבוצעו אך ורק לפי הפרט
המצורף בתוכנית.
מידות החגורות הן מידות מינימום
הקורות יוצקו בין העמודים
אין לבצע חגורות במבנהבבלוק U
(תעלה)

אין לבצע חגורות בשיטת ה"שטרבות".

יש לבצע מדרכה מרוצפת מבטון
מסביב לבית ברוחב 1.0 מי מינימום
על מנת להרחיק מי נגר וגשמים
מיסודות המבנה ובכך למנוע שקיעתם

אין לבצע כל יציקה
ללא אישור של מתכנן השלד
הקבלן יזמין את המתכנן
לבדיקת הברזל 48 שעות טרם היציקה

דרגות חשיפה:

*עבור אלמנטים הבאים במגע עם הקרקע
כגון: קורות יסוד,ביסוס,רצפות
בטון בדרגת חשיפה 3
*עבור עמודים ותקרות
בטון בדרגת חשיפה 2

מאיר אלון הנדסה ובניה

עניינים ותוספות:
לעיון ○ למכרז ● לביצוע

אלון מאיר
הנדסה ובניה
טלפקס 08-9941139
נייד: 054-3111667

מקום:
נתיבות
פסל המשכן

שם התוכנית:
תוכנית ביסוס

שם קובץ: \2020\USER880\A1		
תאריך: 28.10.21	שרטט מאיר	
קנ"מ 1:50 1:20	ביקר מאיר	
מגרש	בנין	מפלס	גליון
			ק-1