בדיקה חוזרת תחייב את הקבלן בתשלום 500 ש"ח

על הקבלן או המזמין לקחת מהנדס\הנדסאי שיהיה אחראי לביצוע השלד באתר מתכנן השלד אינו אחראי על ביצוע השלד אלא פיקוח עליון בלבד

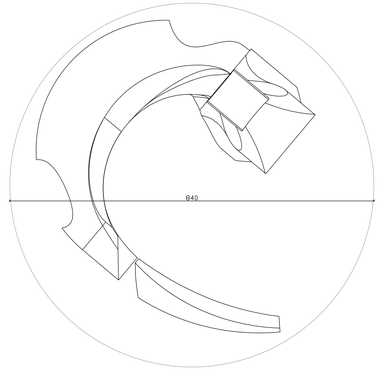

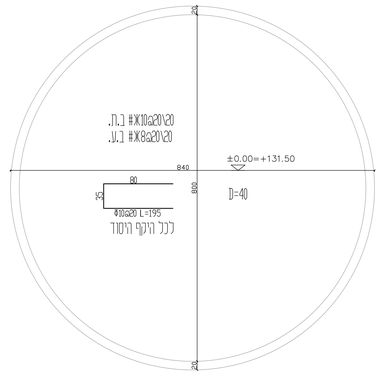

פלסות לנקודות זיבור הפסל

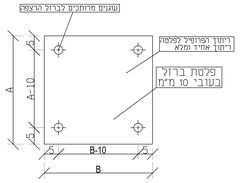

גודל הפלסה בהתאם לשטח האלמנט המתחבר

פרט קצה היסוד

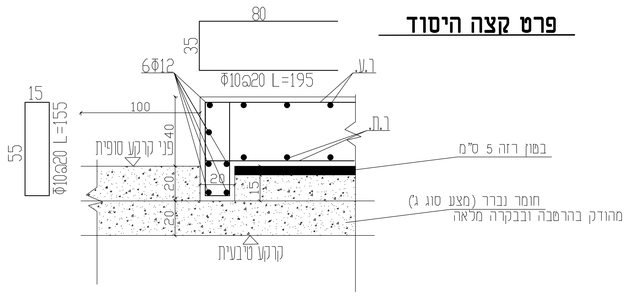

יש לחתוך את הרשתות המיותרות ולהשלים במקומות החסרים

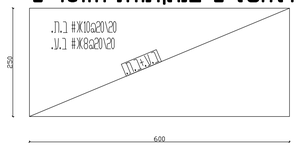

6.1.3 **הטיפול בשתית (קרקע טבעית בתוואי המבנה ובאזורי פיתוח)**

א. יש לחפור ולסלק את כל הפסולת, צמחיה, חומר אורגני וכדומה (באם קיימים) ולחדור לקרקע קיימת, נקיה.

ב. השתית תורטב ותהודק ב"הידוק רגיל" ע"י 6-8 מעברים של מכבש ויברציוני, המתאים לתנאי הקרקע באתר, במשקל סטטי של 5 טון ו- 2000 סבל"ד (במידה ושטח האתר נקי מתשתיות עיליים ותת"ק) או במשקל של 3 טון ו- 2000 סבל"ד (במידה והאתר סמוך לתשתיות ומסכן אותם).

תפוצה:

תאריך						

הקבלן אחראי למידות על כל מעות אר אי התאמה יש להודיע מייד למהנדס

המבנה יבוצע אך ורק ע"י קבלן רשום ומוסמך במידה ולא המהנדס אינו אחראי לכל נזק למבנה.

המזמין יקח מפקח צמוד למבנה באחריותו ועל חשבונו.
יש לקרוא תוכנית זו יחד עם כל התוכניות הנוגעות למבנה.

החגורות יבוצעו אך ורק לפי הפרט המצורף בתוכנית.
מידות החגורות הן מידות מינימום
הקורות יוצקו בין העמודים
אין לבצע חגורות במבנהבבלוק U (תעלה)

אין לבצע חגורות בשיטת ה"שטרבות".

יש לבצע מדרכה מרוצפת מבסון מסביב לבית ברוחב 1.0 מי מינימום על מנת להרחיק מי נגר וגשמים מיסודות המבנה ובכך למנוע שקיעתם

אין לבצע כל יציקה
ללא אישור של מתכנן השלד
הקבלן יזמין את המתכנן
לבדיקת הברזל 48 שעות טרם היציקה

דרגות חשיפה:
*עבור אלמנטים הבאים במגע עם הקרקע כגון: קורות יסוד,ביסוס,רצפות
בטון בדרגת חשיפה 3
*עבור עמודים ותקרות
בטון בדרגת חשיפה 2

מאיר אלון הנדסה ובניה

נסיונים ותוספות:
לעיון למכרז לביצוע

אלון מאיר
הנדסה ובניה
טלפקס 08-9941139
נייד: 054-3111667

מקום:
נתיבות
פסל - תפילת חנה

שם התוכנית:
תוכנית בסיס לפסל

שם קובץ: \2020\USER880\A1			
תאריך: 17.10.21		שרטט	מאיר
קנ"מ 1:50	1:20	ביקר	מאיר
מגרש	בנין	מפלס	גליון
			ק-1