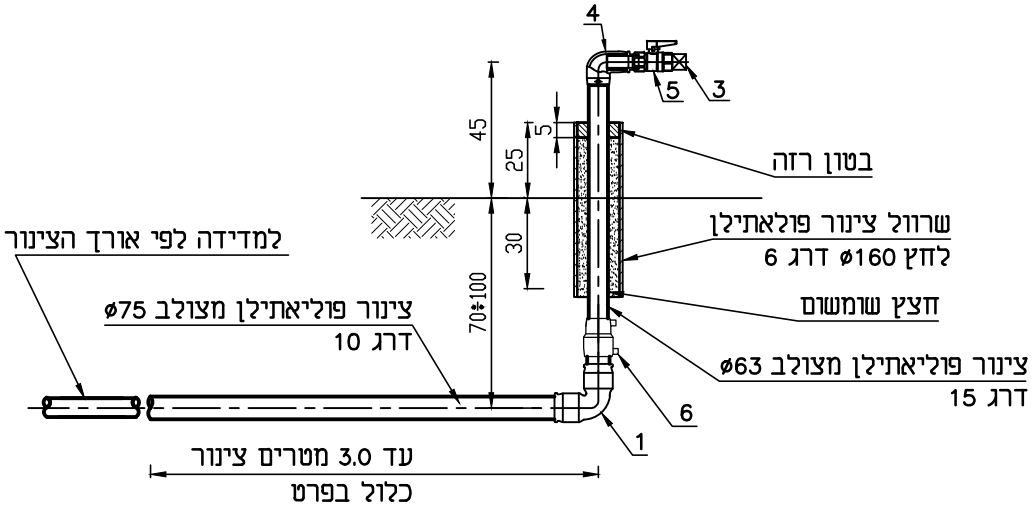

חתך א'-א'

הערות:

1. מיקום ההכנה ביחס לגבול פרצלציה לפי תכניות תנוחה או הוראות המהנדס.
2. קשת עליונה תותקן בכיוון כמסומן בתכניות תנוחה או לפי הוראות המהנדס.

רשימת אביזרים וספחים:			
מס'	תאור	יח'	כמות
1	זווית "90 ø75 EF מק"ט 490500 פלסאון	יח'	1
3	פקק הברגה חיצונית "ø2	יח'	1
4	זווית "90 לריתוך חשמלי עם הברגה חיצונית פליז "ø63x2 מק"ט 492504 פלסאון	יח'	1
5	ברז כדורי "ø2 PN16 סדרה 200, תוצרת "שגיב" או ש.ע. מאושר עם הברגה פנים וידית ארוכה	יח'	1
6	מצמד מעבר מקוטר לקוטר ø63xø75 EF מק"ט 491100 פלסאון	יח'	1

מוסקוביץ מיכאל מהנדסים ויועצים
טל' 08-6498649
פקס 08-6498649
Email: michmosk@gmail.com
רח' נויפלד 8, באר שבע 84831

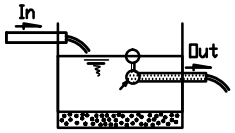

שם עבודה	שכונת מעלות הנחל מערכות מים, ביוב וקולחים להשקיה	קנ"מ 1:25
שם מזמין	תאגיד אזורי למים וביוב "מי אשקלון בע"מ"/עיריית נתיבות	
שם תוכנית	הכנה לגינון "ø2 עם ברז כדורי	
מס' תוכנית	2023/119/S18b	

לעיון ○ תאריך	לאישור ○ תאריך	למכרז ● 28.05.23	לביצוע ○ תאריך