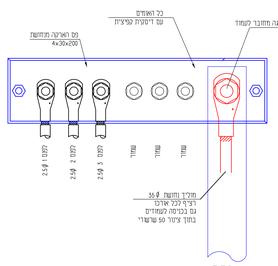

קנה מידה	חיבורים לפס הארקה בעמוד	פרט Z

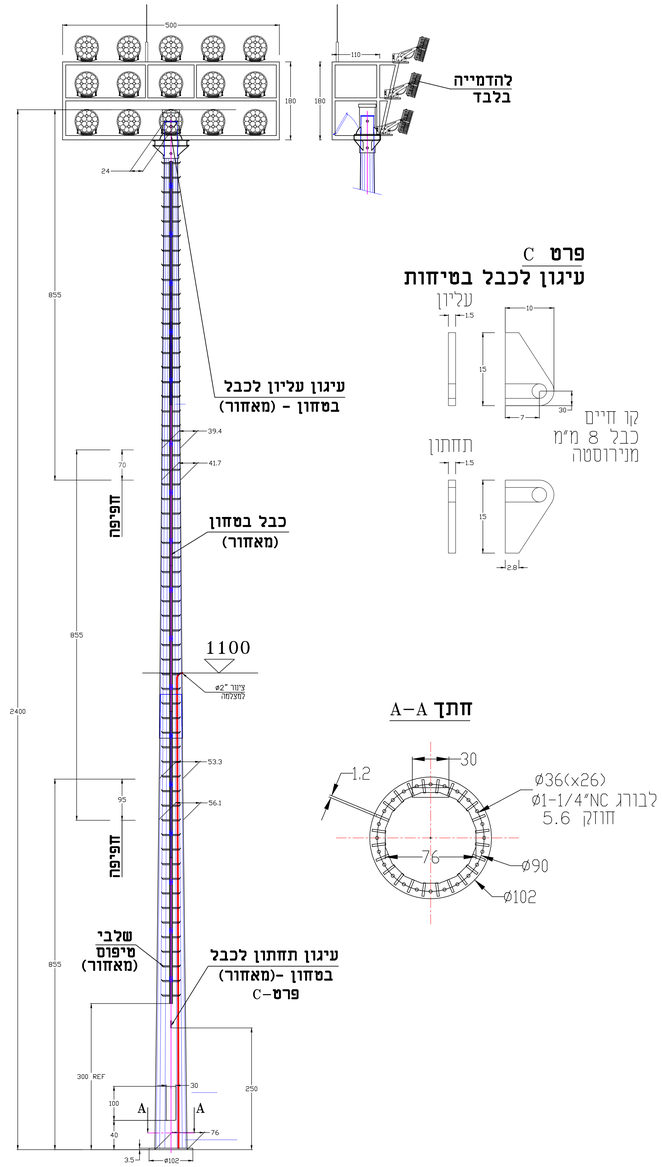

פרט C
עיגון לכבל בטיחות

חתך A–A

קנה מידה	עמוד תאורת הצפה כל העמודים עשויים פלדה מגולוונת - העמוד טבול באבץ חם. צבועים בגוון שקבע האדריכל	פרט AT2
1:50		

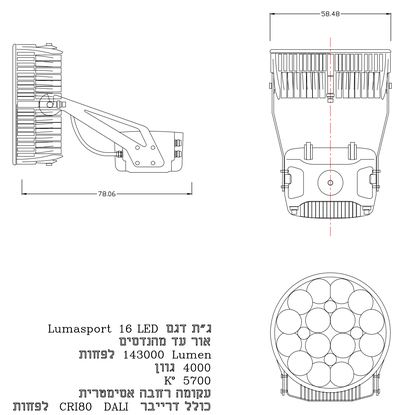

ג"ת דגם Lumasport 16 LED
אור עד מחנדסים
143000 Lumen לפחות
4000 גוון
5700 K°
עקומה רחבה אטיממרית
כולל דרייבר DALI CRI80 לפחות

קנה מידה	גוף תאורה חצפה	פרט ALTIS
M		

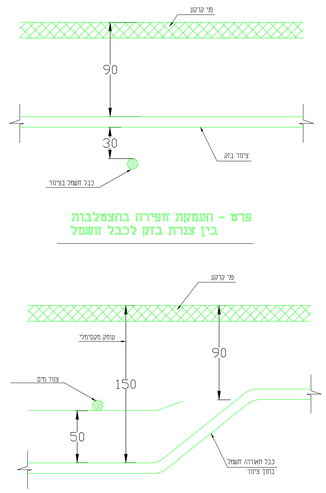

קנה מידה	פרט - חעמקת חפירה בחצמלבות בין צנרת מים לכבל תאורה / חשמל	פרט 4
M		

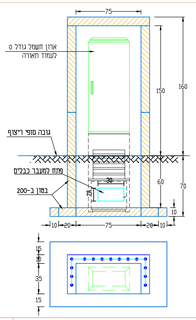

קנה מידה	ארון חשמל גודל 0 עבור לרח לעמוד תאורה	פרט PA
N		

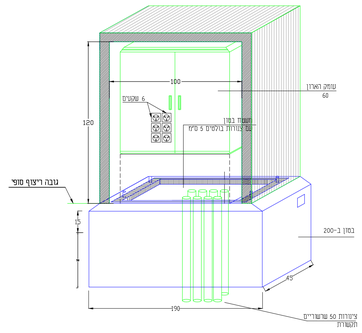

פילר תקשורת

קנה מידה		פרט TK
N		

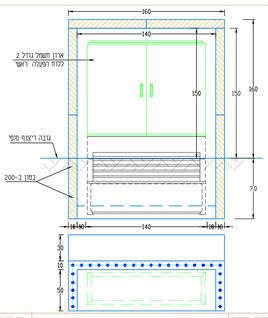

קנה מידה	ארון חשמל גודל 2 ראשי עבור לרח חשמל ראשי	פרט PR
N		

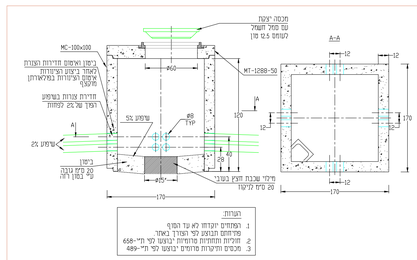

קנה מידה	תא חשמל מרובע למעבר כבלים חשמל 170x170	פרט T170
N		

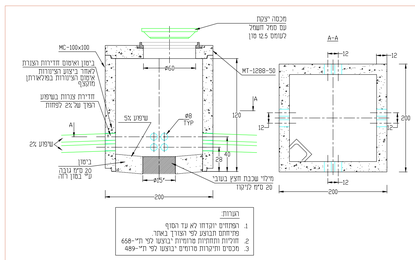

קנה מידה	תא חשמל מרובע למעבר כבלים חשמל 200x200	פרט T200
N		

1. בשת הגחת צנרת חשמל והתקשרות יש להפריד על המרחקים הבאים בין הכבלים :
   א. בין כבל חשמל לכבל תקשורת - 50 מ"מ
   ב. בין כבל חשמל לכבל תאורה - 10 מ"מ
   ג. בין כבל חשמל לכבל מים / ביוב - 50 מ"מ
   ד. בין כבל חשמל לכבל חשמל אחר - 10 מ"מ
   ה. בין כבלי תקשורת (סלולר וסקלר) - 0 מ"מ
2. בשת הפעלבות כבלי חשמל עם שירותים אחרים יש לשמור על המרחקים הבאים:
   א. בין כבל חשמל לכבל תקשורת - 50 מ"מ - כבל תקשורת תחיד חמל כבל חשמל
   ב. בין חשמל למים - 50 מ"מ
3. כבלי תאורה והתקשרות משולבים בתוך ציוותות.
4. כבלי חברת חשמל בחתום ציבורי עד לאחוזת מדים אי חתיכה בגחת כבל שירות באמה- בחתום הפרטי ישומלו בתוך צוותות.
5. כבל חברת חשמל - הגוות בנתים יוות ערוות באמה על פי מים חמירה. הכבל יוות ע"י חברת החשמל אי על ידי הבנקן.
6. דרוים כמיף בכבלים מיוחמי יהיה

	250 - XLPE-4x10 מ"מ	
	400 - XLPE-4x50 מ"מ	
	600 - XLPE-4x150 מ"מ	

קנה מידה	חערות חשמל ותקשורת חלק 2	פרט E

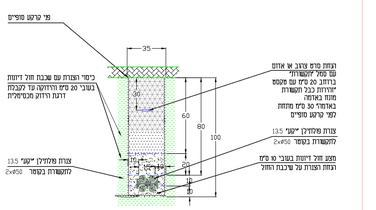

קנה מידה	זחתך לרוחב חחפירה תקשורת	פרט ?
M		

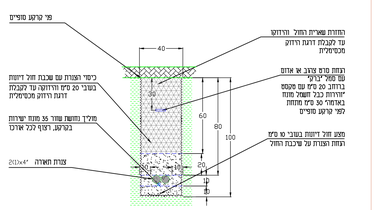

קנה מידה	זחתך לרוחב חחפירה חשמל ותאורה	פרט ?
M		

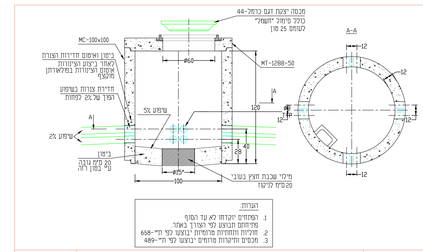

קנה מידה	תא חשמל עגול ø100 תצרת ולפמן	פרט SH

הצופת

דיראת	

סייוניש

דיראת	תוחוח יוכשה	סש	הרידהמ
---	---		-

תפמ רותיא

סמי הנמנה חבי'ח :

רימומ : עיריית נתיבות

טקיירים : אצמדיון - נתיבות

תיכנת למשח : פרטי תאורה

רפסמ תיכנת : 240101-3	הרידהמ P0	

גייל	רשיאל	זרכמל	שוביבל
טטרש	לאורך	נוכח	אבי	רשיא	אלי
לדוג ריינ: A0	דיראת 4.01.2024	נקי"מ 1x250	

AVI GAL גל אבי
Electrical Eng. ltd
מ"בע חשמל הנדסת
שבע באר 668 ד.ת 1710 הבורסקאי
TEL: +972-8-6238778
Email: office@avi-gal.com
S.Q.M